4100802

1.

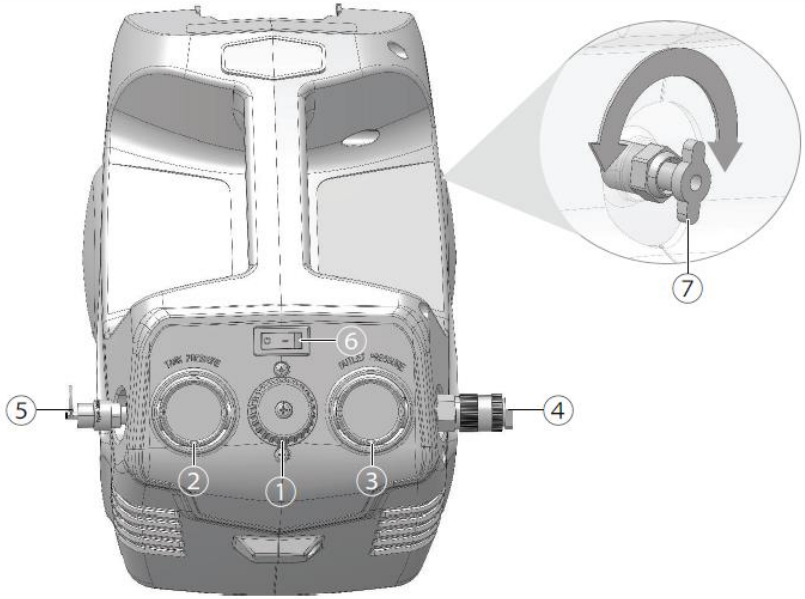

2.

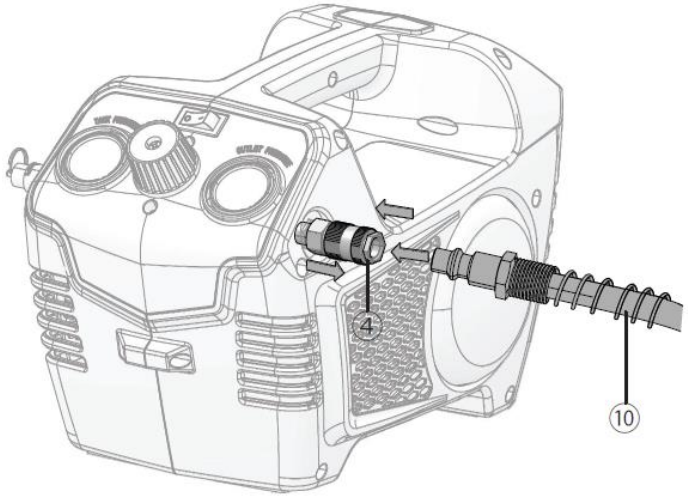

3.

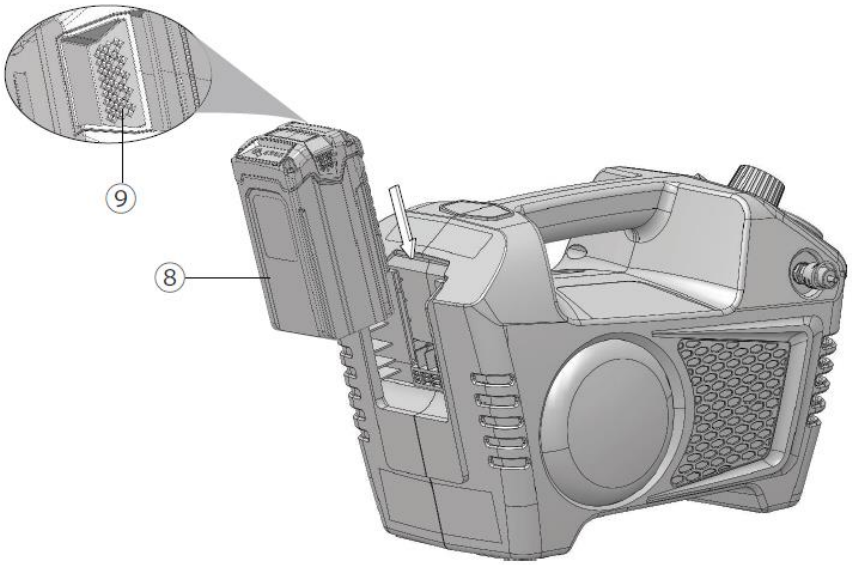

4.

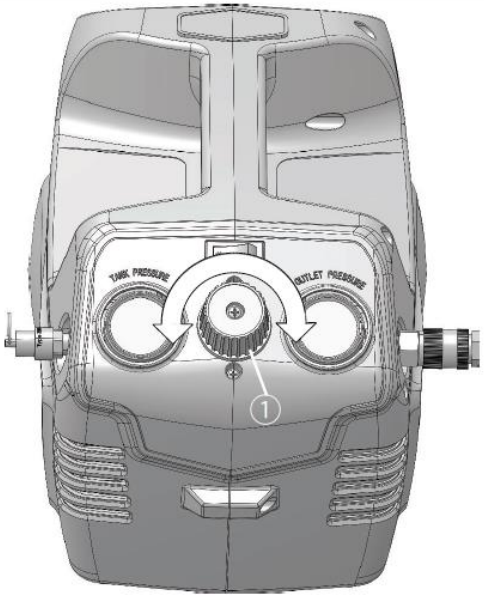

greenworks®

Модель 4100302/4100802

КОМПРЕССОР АККУМУЛЯТОРНЫЙ 40В

РУКОВОДСТВО ПО ЭКСПЛУАТАЦИИ

CE

Перевод оригинальной инструкции

1 Описание устройства.....4
1.1 Предназначение.....4
1.2 Основные компоненты устройства.....4
2 Безопасность.....4
3 Сборка.....4
3.1 Распаковка устройства 4
3.2 Подсоединение воздушного шланга к устройству……... 4
3.3 Установка аккумуляторного блока.....4
3.4 Извлечение аккумуляторного блока.....4
4 Эксплуатация.....5
4.1 Проверка предохранительного клапана.5
4.2 Регулировка давления воздуха на выходе 5
4.3 Запуск устройства.....5
4.4 Остановка устройства.....5
4.5 Повторная настройка устройства 5
5 Техническое обслуживание.....6
5.1 Слив конденсата из воздухосборника рессивера. 6
6 Транспортировка и хранение 6
6.1 Транспортировка 6
6.2 Хранение устройства.....6
7 Поиск и устранение неисправностей .7
8 Технические характеристики 8
9 Гарантийные обязательства.....9
10 Декларация соответствия ЕС..... 10
11 Данные о сети АСЦ Гринворкс…….11
12 Правила техники безопасности при работе с воздушным компрессором……..14

Русский (Перевод оригинальных инструкций)

1 ОПИСАНИЕ

1.1 ПРЕДНАЗНАЧЕНИЕ

Устройство используется в различных воздуховодных пневматических системах. Проверьте соответствие шлангов, коннекторов, пневматических инструментов и аксессуаров техническим характеристикам воздушного компрессора. Вы можете использовать изделие для целей, которые указаны ниже:

- управление некоторыми пневматическими инструментами.
- управление воздушными средствами, такими как воздушные сопла и нагнетательные воздушные насосы системы для накачки.
- управление некоторыми пневматическими краскораспылительными системами.

1.2 ОСНОВНЫЕ КОМПОНЕНТЫ УСТРОЙСТВА

Рисунок 1-4

1. Ручка для регулирования давления
2. Манометр давление в воздухосборнике рессивере
3. Манометр давления на выходе
4. Выпускной воздуховод
5. Предохранительный клапан
6. Выключатель питания
7. Кран слива конденсата из воздухосборника рессивера рессивера
8. Аккумуляторный блок
9. Кнопка фиксации аккумулятора
10. Воздушный шланг

2 БЕЗОПАСНОСТЬ

⚠ ПРЕДУПРЕЖДЕНИЕ

Убедитесь, что вы выполняете/соблюдаете все правила техники безопасности.

Обратитесь к руководству по технике безопасности.

3 СБОРКА

3.1 РАСПАКОВКА УСТРОЙСТВА

⚠ ПРЕДУПРЕЖДЕНИЕ

Перед использованием убедитесь в том, что устройство правильно собрано.

⚠ ПРЕДУПРЕЖДЕНИЕ

- Не эксплуатируйте устройство, если его детали имеют повреждения.
- Не эксплуатируйте устройство, если отсутствуют некоторые компоненты.
- Если компоненты повреждены или отсутствуют, обратитесь в сервисный центр.

1. Откройте упаковку.
2. Прочтите руководство пользователя, входящее в комплект поставки.
3. Извлеките все разрозненные компоненты из коробки.
4. Извлеките устройство из коробки.
5. Утилизируйте коробку и упаковку в соответствии с местными нормативами.

3.2 ПОДСОЕДИНЕНИЕ ВОЗДУШНОГО ШЛАНГА К УСТРОЙСТВУ

⚠ ПРЕДУПРЕЖДЕНИЕ

Убедитесь, что устройство выключено.

⚠ ПРЕДУПРЕЖДЕНИЕ

Поворачивайте ручку регулятора давления против часовой стрелки, пока давление воздуха на выходе не упадет в значение ноль бар.

Рисунок 2.

1. Оттяните Сдвиньте назад быстросъемную внешнюю муфту.
2. Подсоедините воздушный шланг к выходу воздуха.
3. Отпустите быстросъемную внешнюю муфту, чтобы подсоединить воздушный шланг.

⚠ ПРЕДУПРЕЖДЕНИЕ

Убедитесь в том, что соединение не имеет утечек.

3.3 УСТАНОВКА АККУМУЛЯТОРНОГО БЛОКА

Рисунок 3

⚠ ПРЕДУПРЕЖДЕНИЕ

- Если аккумулятор или зарядное устройство были повреждены, их необходимо заменить.
- Перед установкой или удалением аккумуляторного блока выключите устройство и подождите, пока двигатель не остановится.
- Прочтите, изучите и соблюдайте требования инструкции по эксплуатации аккумуляторного блока и зарядного устройства.

1. Совместите подъемные направляющие выступы на аккумуляторном блоке с пазами в аккумуляторном отсеке.
2. Задвигайте аккумуляторный блок внутрь аккумуляторного отсека, пока он не будет зафиксирован в нужном положении.
3. Фиксация в нужном положении будет сопровождаться хорошо слышимым щелчком.

3.4 ИЗВЛЕЧЕНИЕ АККУМУЛЯТОРНОГО БЛОКА

Рисунок 3

1. Нажмите и удерживайте кнопку фиксации аккумулятора.
2. Извлеките аккумулятор из устройства.

4 ЭКСПЛУАТАЦИЯ

⚠ ПРЕДУПРЕЖДЕНИЕ

Перед эксплуатацией убедитесь в том, что все соединения герметично затянуты и не имеют утечек.

4.1 ПРОВЕРКА ПРЕДОХРАНИТЕЛЬНОГО КЛАПАНА

Рисунок 1.

Предохранительный клапан предназначен для автоматического сброса воздуха, если давление в воздухосборнике превысит предварительно установленное максимальное значение.

⚠ ПРЕДУПРЕЖДЕНИЕ

Если предохранительный клапан работает неправильно, может случиться превышение допустимого давления, что приведет к разрыву воздухосборника рессивера рессивера или взрыву.

1 Потяните кольцо на предохранительном клапане перед запуском устройства.
2 Отпустите кольцо.

⚠ ПРЕДУПРЕЖДЕНИЕ

Не используйте устройство, если произошло следующее:

- Утечка воздуха после отпускания кольца.
- Предохранительный клапан работает прерывисто.
- Предохранительный клапан заклинило.

4.2 РЕГУЛИРОВКА ДАВЛЕНИЯ ВОЗДУХА НА ВЫХОДЕ

Рисунок 4.

ПРИМЕЧАНИЕ

Используйте ручку для регулирования давления на выходе.

1 Поверните ручку для регулирования давления по часовой стрелке, чтобы увеличить давление на выходе.
2 Поверните ручку для регулирования давления против часовой стрелки, чтобы уменьшить давление на выходе.

⚠ ПРЕДУПРЕЖДЕНИЕ

Давление на выходе должно быть меньше, чем максимальное давление, одобренное для данного устройства с присоединенным шлангом или накаченными компонентами.

4.3 ЗАПУСК УСТРОЙСТВА

Рисунок 2

⚠ ВНИМАНИЕ

Не используйте устройство в запыленной среде.

⚠ ВНИМАНИЕ

Перед запуском устройства:

1. Поместите устройство на ровную поверхность.
2. Подсоедините воздушный шланг к выходу воздуха.

1 Переведите выключатель электропитания в положение “ON” (|) (ВКЛ).
2 Подождите пока давление в воздухосборнике не достигнет давления отключения.

ПРИМЕЧАНИЕ

Устройство автоматически остановится, если давление в воздухосборнике снизится до давления отключения.

ПРИМЕЧАНИЕ

Устройство автоматически запустится, если давление в воздухосборнике снизится до давления включения.

3 Медленно поверните по часовой стрелке ручку для регулирования давления, чтобы установить максимальное давление на выходе.

⚠ ПРЕДУПРЕЖДЕНИЕ

Не присоединяйте инструмент к воздушному шлангу, пока устройство полностью не остановится.

4.4 ОСТАНОВКА УСТРОЙСТВА

1. Переведите выключатель электропитания в положение “OFF” (O) (ВЫКЛ).

4.5 ПОВТОРНАЯ НАСТРОЙКА УСТРОЙСТВА

Устройство имеет функцию автоматического останова, обеспечивающую защиту от короткого замыкания, перегрузки по току, перегрузки по напряжению и перегрева. В таком случае необходимо выполнить повторную настройку устройства:

1. Остановите устройство.
2. Дайте ему остыть в течение минимум 30 минут.
3. Повторно запустите устройство.

5 ТЕХНИЧЕСКОЕ ОБСЛУЖИВАНИЕ

⚠ ВНИМАНИЕ

Не допускайте, чтобы тормозная жидкость, бензин, материалы на основе нефти попадали на пластмассовые детали. Химические вещества могут привести к повреждению пластмассовых деталей и сделать устройство непригодным для эксплуатации.

⚠ ВНИМАНИЕ

Не используйте сильные растворители или моющие средства для очистки пластмассового корпуса или компонентов.

⚠ ПРЕДУПРЕЖДЕНИЕ

Перед началом технического обслуживания извлеките аккумуляторный блок.

5.1 СЛИВ КОНДЕНСАТА ИЗ ВОЗДУХОСБОРНИКА РЕССИВЕРА РЕССИВЕРА

Рисунок 4.

⚠ ПРЕДУПРЕЖДЕНИЕ

Ежедневно сливайте конденсат из воздухосборника рессивера рессивера, чтобы предотвратить его коррозию.

⚠ ПРЕДУПРЕЖДЕНИЕ

Соблюдайте местные правила стравливании клапана при сливе конденсата.

⚠ ПРЕДУПРЕЖДЕНИЕ

Если сливной кран засорен, выполните его чистку, прибегнув к помощи квалифицированного специалиста.

1. Чтобы открыть кран поверните его против часовой стрелки.

⚠ ПРЕДУПРЕЖДЕНИЕ

Не открывайте сливной кран пока давление воздуха в воздухосборнике не станет меньше чем 1.4 бара.

2. Наклоните устройство, чтобы удалить влагу в контейнер.
3. Затяните сливной кран после слива конденсата.

6 ТРАНСПОРТИРОВКА И ХРАНЕНИЕ

⚠ ПРЕДУПРЕЖДЕНИЕ

Перед началом транспортировки и хранения извлеките аккумуляторный блок.

6.1 ТРАНСПОРТИРОВКА

- Удерживайте устройство с помощью специальной рукоятки. за ручку предназначенную для переноски.

6.2 ХРАНЕНИЕ УСТРОЙСТВА

⚠ ПРЕДУПРЕЖДЕНИЕ

Убедитесь, что устройство находится в недоступном для детей месте.

● Очистите кожух и пластмассовые детали с помощью влажной и мягкой ткани.

● Убедитесь, что на устройстве нет незакрепленных или поврежденных деталей. При необходимости выполните следующие действия / инструкции:

- замените поврежденные компоненты.
- затяните болты.
- обратитесь за помощью в авторизированный сервисный центр.

● Храните устройство в сухом, изолированном и теплом помещении.

7 ПОИСК И УСТРАНЕНИЕ НЕИСПРАВНОСТЕЙ

Проблема	Причина	Решение
Устройство не запускается.	Аккумуляторная батарея не плотно установлена.	Убедитесь, что аккумуляторная батарея плотно установлена в устройство.
	Выключатель питания находится в положении "O" (ВЫКЛ).	Переведите выключатель электропитания в положение “ON” (|) (ВКЛ).
	Аккумуляторный блок разряжен.	Зарядите аккумуляторную батарею.
	Сработал датчик защиты от тепловой перегрузки двигателя.	1 Переведите выключатель электропитания в положение "OFF" (O) (ВЫКЛ). 2 Отключите компрессор. 3 Дайте ему остыть.
	Сгорел предохранитель или сработал прерыватель цепи.	Замените предохранитель или сбросьте прерыватель цепи.
		Убедитесь, что предохранитель имеет надлежащую амперную нагрузку.
		Проверьте условия низкого напряжения.
		Отключите от электрической цепи любые другие электрические приборы или подключите устройство к отдельному источнику электропитания.
	Подождите пока давление в воздухосборнике не превысит давление отключения.	Устройство автоматически запустится, если давление в воздухосборнике снизится до давления отключения.
	Предохранительный клапан заклинило.	Замените неисправные компоненты, прибегнув к помощи авторизированного сервисного центра.
	Электрические соединения ослабли.	Обратитесь за помощью в Авторизированный сервисный центр.
	Двигатель, конденсатор или предохранительный клапан неисправен.	Обратитесь за помощью в Авторизированный сервисный центр.
Двигатель работает непрерывно, когда выключатель питания находится в положении “ON” (|)(ВКЛ).	Реле давления не выключает двигатель, когда воздушный компрессор достигает давления отключения и предохранительный клапан активируется.	1 Переведите выключатель электропитания в положение "OFF" (O) (ВЫКЛ). 2 Отключите компрессор. 3 Замените неисправные компоненты, прибегнув к помощи авторизированного сервисного центра.
	Недостаточная мощность компрессора.	Проверьте потребность используемого приспособления в подаче воздуха. Если она превышает значение SCFM (стандартные кубические футы в минуту, стр. 2) и давление, подаваемое компрессором, то необходимо использовать более мощный воздушный компрессор. Большинство приспособлений рассчитаны на 25% от фактического значения SCFM во время постоянной работы.
Регулятор не регулирует давление.	Регулятор или его внутренние части загрязнены или повреждены.	Замените неисправные компоненты, прибегнув к помощи авторизированного сервисного центра.
Давление в воздухосборнике ресивере низкое, или не хватает воздуха.	Имеется утечка в одном из фитингов.	Проверьте фитинги мыльной водой. Затяните или загерметизируйте протекающие фитинги (наложите сантехническую ленту на резьбу). Не допускайте перетяжки.
	Кран слива конденсата из воздухосборника ресивера открыт.	Закройте кран слива.
	Пропускная способность воздухозаборника снижена.	Очистите вентиляционные отверстия на корпусе двигателя.
	Длительное избыточное использование воздуха.	Уменьшите количество используемого воздуха.
	В воздушном шланге имеется отверстие.	Проверьте воздушный шланг и при необходимости замените его.
	Утечка из воздухосборника ресивера.	Замените неисправные компоненты, прибегнув к помощи авторизированного сервисного центра.
	Утечка из клапана.	Замените неисправные компоненты, прибегнув к помощи авторизированного сервисного центра.
В воздухосборник попала влага.	Происходит конденсация в воздухосборнике, вызванное высоким уровнем влажности воздуха, или из-за того, что воздушный компрессор работает недостаточно долго.	Сливайте конденсат из воздухосборника ресивера.после каждого использования устройства. Чаще опорожняйте воздухосборник в сырую погоду и воспользуйтесь услугами слесаря воздушной линии.
Компрессор перегревается.	Недостаточная вентиляция.	Переместите компрессор в зону с прохладным, сухим и хорошо циркулирующим воздухом.
	Охлаждающие поверхности загрязнены.	Тщательно очистите все охлаждающие поверхности на насосе и двигателе.
	Утечка из клапана.	Замените неисправные компоненты, прибегнув к помощи авторизированного сервисного центра.

8 ТЕХНИЧЕСКИЕ ХАРАКТЕРИСТИКИ

Номер модели	4100802	4100302
Номинальное напряжение	40 В	24 В
Емкость воздухосборника ресивера.	2 л	2 л
Подача воздуха	40 л/мин	40 л/мин
Скорость двигателя	4600 об/мин	4600 об/мин
Давление воздуха (давление включения)	8 бар макс	8 бар макс
Манометр давления в воздухосборнике	Диаметр 40 мм	Диаметр 40 мм
Манометр регулирующего давления	Диаметр 40 мм	Диаметр 40 мм
Рабочие условия	+5~40 °C	+5~40 °C
Условия хранения	-25~+55 °C	-25~+55 °C
Влажность	< 50 %	< 50 %
Высота над уровнем моря	≤ 1000 м	≤ 1000 м
Номинальный ток	10 А	10 А
Ток короткого замыкания Максимально потребляемый ток.	8 КА	8 КА
Измеренный уровень звукового давления	L_{pA}= 77 дБ(А), K_{pA}= 2,61 дБ(А)	L_{pA}= 77 дБ(А), K_{pA}= 2,61 дБ(А)
Измеренный уровень акустической мощности	L_{wA}= 90 дБ(А)	L_{wA}= 90 дБ(А)
Гарантированный Максимальный уровень мощности звука	$L_{wA.d}$= 93 дБ(А)	$L_{wA.d}$= 93 дБ(А)

9 ГАРАНТИЙНЫЕ ОБЯЗАТЕЛЬСТВА

Срок гарантийного обслуживания на инструменты ТМ GREENWORKS TOOLS составляет: - 2 года (24 месяца) для изделий, используемых владельцами для личных (некоммерческих) нужд; - 1 год (12 месяцев) для всей профессиональной техники серии 82В, а также всех аккумуляторных ручных инструментов серии 24В (шуруповёртов, дрелей, лобзиков, циркулярных пил, гайковертов, фонарей, многофункциональных инструментов, ручных пылесосов, шлифовальных машин и др.), используемых в коммерческих целях и объемах; - 1 год (12 месяцев) для всех аккумуляторных батарей (АКБ), используемых с профессиональными инструментами серии 82В и всеми иными аккумуляторными инструментами, используемыми в коммерческих целях и объемах (если иное не указано в специальном контракте между ООО «ГРИНВОРКСТУЛС» и Покупателем). - 2 года (24 месяца) для аккумуляторных батарей (АКБ), используемых для личных (некоммерческих) нужд. Гарантийный срок исчисляется с даты продажи товара через розничную торговую сеть. Эта дата указана в кассовом чеке или ином документе, подтверждающем факт приобретения инструмента или АКБ. В случае устранения недостатков в течение гарантийного срока, гарантийный срок продлевается на период, в течение которого он не использовался потребителем. Гарантийные обязательства не подлежат передаче третьим лицам.

ОГРАНИЧЕНИЯ. Гарантийное обслуживание покрывает дефекты, связанные с качеством материалов и заводской сборки инструментов ТМ GREENWORKS TOOLS. Гарантийное обслуживание распространяется на инструменты, проданные на территории РФ начиная с 2015 года, имеющие Гарантийный Талон или товарный чек, позволяющий произвести идентификацию изделия по модели, серийному номеру, коду или дате производства и дате продажи. Гарантия Производителя не распространяется на следующие случаи: 1. Неисправности инструмента, возникшие в результате естественного износа изделия, его узлов, механизмов, а так же принадлежностей, таких как: электрические кабели, ножи и режущие полотна, приводные ремни, фильтры, угольные щетки, зажимные устройства и держатели; 2. Механические повреждения, вызванные нарушением правил эксплуатации или хранения, оговорённых в Инструкции по эксплуатации; 3. Повреждения, возникшие вследствие ненадлежащего использования инструмента (использование не по назначению); 4. Повреждения, появившиеся в результате перегрева, перегрузки, механических воздействий, проникновения в корпус инструмента атмосферных осадков, жидкостей, насекомых или веществ, не являющихся отходами, сопровождающими его применение по назначению (стружка, опилки); 5. Повреждения, возникшие в результате перегрузки инструмента, повлекшей одновременный выход из строя 2-х и более компонентов (ротор и статор, электродвигатель и другие узлы или детали). К безусловным признакам перегрузки изделия относятся, помимо прочих, появление:

цветов побежалости, деформации или оплавления деталей и узлов изделия, потемнения или обугливания изоляции, повреждения проводов электродвигателя под воздействием высокой температуры; 6. Повреждения, возникшие из-за несоблюдения сроков технического обслуживания, указанных в Инструкции по эксплуатации; 7. Повреждения, возникшие из-за несоответствия параметров питающей электросети требованиям к электросети, указанным на инструменте; 8. Повреждения, вызванные очисткой инструментов с использованием химически агрессивных жидкостей; 9. Инструменты, прошедшие обслуживание или ремонт вне авторизованного сервисного центра (АСЦ) GREENWORKS TOOLS; 10. Повреждения, появившиеся в результате самостоятельной модификации или вскрытия инструмента вне АСЦ; 11. Ремонт, произведенный с использованием запчастей, сменных деталей или дополнительных компонентов, которые не поставляются ООО «ГРИНВОРКСТУЛС» или не одобрены к использованию этой компанией, а также на повреждения, появившиеся в результате использования неоригинальных запчастей; ГАРАНТИЙНОЕ ОБСЛУЖИВАНИЕ. Для устранения неисправности, возникшей в течение гарантийного срока, Вы можете обратиться в авторизованный сервисный центр (АСЦ) GREENWORKS TOOLS или к официальному дистрибьютору компании, указанному в Инструкции, а также на сайте www.Greenworkstools.ru.

Основанием для предоставления услуги по гарантийному обслуживанию в рамках данных гарантийных обязательств является правильно оформленный гарантийный талон, содержащий информацию об артикуле, серийном номере, дате продажи инструмента, заверенный подписью и печатью Продавца. Если будет установлено, что поломка инструмента связана с нарушением гарантийных условий производителя, то Вам будет предложено произвести платное обслуживание в одном из АСЦ GREENWORKS TOOLS. Настоящие гарантийные обязательства подлежат периодическим обновлениям, чтобы соответствовать новой продукции компании. Копия последней редакции гарантийных обязательств будет доступна на сайте www.greenworkstools.eu и на русскоязычной версии сайта www.greenworkstools.ru.

Официальный Сервисный Партнер ТМ GREENWORKS TOOLS в России – ООО «Фирма Технопарк»: Адрес: Российская Федерация, г. Москва, улица Гвардейская, дом 3, корпус 1. Горячая линия: 8-800-700-65-25.

10 Декларация соответствия ЕС

Имя и адрес производителя:
Имя: GLOBGRO AB
Globe Group Europe
Адрес: Propellergatan 1, 211 15 Malmö, Sweden (Швеция)

Имя и адрес лица, авторизированного для компиляции технического файла:
Имя: Петер Сёдерстрём (Peter Söderström)
Адрес: Propellergatan 1, 211 15 Malmö, Sweden (Швеция)

Настоящим мы заявляем, что данный продукт
Категория: Воздушный компрессор
Модель: 4100802/4100302
Серийный номер: Обратитесь к табличке заводских характеристик устройства
Дата изготовления: Обратитесь к табличке заводских характеристик устройства

● соответствует требуемым положениям Директивы по механическому оборудованию 2006/42/EC.
● соответствует требуемым положениям следующих ЕС-директив:

- 2014/30/EC
- 2000/14/EC и 2005/88/EC
- 2011/65/EC и (EC)2015/863

Кроме того, мы заявляем, что следующие (части/пункты) Европейских гармонизированных стандартов используют нормативы:

EN 1012-1	IEC 62321-3-1
EN 60204-1	IEC 62321-4
EN ISO 12100	IEC 62321-5
EN 55014-1	IEC 62321-6
EN 55014-2	IEC 62321-7-1
EN ISO 3744	IEC 62321-7-2
ISO 11094	IEC62321-8

Метод оценки соответствия Приложению VI Директивы 2000/14/EC.

Измеренный уровень мощности звука:	L_{WA}: 90 дБ(А)
Гарантированный уровень мощности звука	$L_{WA.d}$: 93 дБ(А)

Место, дата: Мальмё, 27.03.2019

Подпись: Тед Ку (Ted Qu), Директор по качеству

ДАННЫЕ О СЕТИ АСЦ ГРИНВОРКС

Nп	№	Организация	Город и Адрес	Телефон
1	ООО "Мастер-Класс"	г. Астрахань	414014, Астраханская обл, Астрахань г, Ярославская ул, дом № 34	8(8512)759111
2	ООО "Айсберг-Сервис"	г. Барнаул	656037, г. Барнаул, ул. Северо-Западная д. 54	8(385)2362002
3	ООО "ЦИС"	г. Белгород	308002, Белгородская обл, Белгород г, Б.Хмельницкого пр-кт, дом № 133В	8(4722) 31-82-48, 34-61-29
4	ИП Гринев А.А.	г. Брянск	241019, Брянская обл, Брянск г, Красноармейская ул, дом № 93А	8(953)2815829
5	ООО Интертулс - ДВ- СЦ Молоток	г. Владивосток	690016, Приморский край, г. Владивосток, ул. Борисенко, дом № 34.	8 (423) 2637502
6	ИП Верстин В.Ф.	г. Владимир	600022, Владимирская обл, Владимир г, Ленина пр-кт, дом № 44	8 (4922) 38-67-55
7	ООО «СК Славяне»	г. Волгоград	400107, г.Волгоград, ул.Рионская, д.8А	8(8442) 364050
8	ООО «СК Славяне»	г. Волжский	404130, Волгоградская обл. г. Волжский, пр. им. Ленина 308М оф. 1	8(909) 3910251
9	ИП Семенов А.Ю.	г. Воронеж	394026, Воронежская обл, Воронеж г, Текстильщиков ул, дом № 2, корпус "з"	8 (473)2619635
10	ИП Русин А.А.	г. Воронеж	394026, Воронежская обл, Воронеж г, Беговая ул, дом № 205, оф.209	8(473) 333-03-31
11	ИП Салахов	г. Екатеринбург	620026, г.Екатеринбург, ул. Р.Люксембург, 67А	8(343)2519494
12	ООО "Арсенал"	г. Железногорск	Курская область г. Железногорск, ул. Дмитрова 26	8(960)6841001
13	ИП Васильев А.С.	г. Иркутск	664003, Иркутская обл, Иркутск г, Киевская ул, дом № 34А	8(908)6610538
14	ООО «Сервис Тех Центр»	г. Казань	420136, ул.Маршала Чуйкова, д.25, пом.1002	(843)5254415, моб. 89179133570
15	ООО "Кпасное Колесо"	г. Калининград	236008,г.Калининград,ул.Достоевского,д 21	8(929)1661107
16	ИП Обухова Марина Сергеевна	г. Краснодар	353217 Краснодарский край, Динской район пос. Южный ул. Северная д. 8А	8 (861) 2728888
17	ИП Конарев В.А.	г. Краснодар	350910, Краснодарский край, Краснодар г, Новый пер, дом № 23	8(918) 193 84 48
18	ООО СЦ "База"	г. Красноярск	660056, г.Красноярск, ул. Березина, д.1, территория Троллейбусного Депо	8(391) 2235006
19	ИП Кухарчук Т.П.	г. Комсомольск-на-Амуре	681005, Хабаровский край, Комсомольск-на-Амуре г, Павловского ул, дом № 3	8 (4217) 31-80-00
20	ИП Куракин М.Н.	г. Кемерово	г.Кемерово, ул.Двужильного 7к2ст1 рынок «Привоз»	8 (3842) 901400
21	ООО "СЦ КВЭЛ"	г. Кемерово	650066, г. Кемерово, пр-т Октябрьский, 20/1	(3842)350480, 358319
22	ООО "Дядько"	г. Курск	305003 г. Курск, ул. Александра Невского 13 В-2	8 904 520 87 27
23	ООО "СЦ КВЭЛ"	г. Ленинск-Кузнецкий	652507, г. Ленинск-Кузнецкий, ул. Шевцовой, 1	(38456) 71281
24	ООО "Фирма Технопарк"	г. Москва	121471,Москва, ул. Гвардейская д 3,к 1	8(8007)006525

25	ИП Силин Ю.В.	г. Москва	Москва, Севанская ул, дом № 54	8 (985)2566520
26	ИП Овод С.П.	г. Магнитогорск	455034, Челябинская обл., Магнитогорск г, Зеленый лог ул, дом № 56	8(351)9404412
27	ИП Царева Н.П.	г. Мурманск	183031, Мурманская обл, Мурманск г, Свердлова ул, дом № 9 Б	8 (953)300-1932
28	ИП Кондратьев Владимир Леонидович	г.НижнийНовгород	603074, Нижний Новгород г, Сормовское ш, дом № 1 «Б», оф.1 институт и метро Буревестник	8 (831) 257-79-54 8 908 16 70 249
29	ИП Куракин М.Н.	г. Новосибирск	630024 Новосибирская обл. г. Новосибирск ул. Ватутина дом 44/1 корп.19	8(383) 3990109
30	ООО «ЛИСКО центр»	г. Новосибирск	630032, Новосибирская обл, Новосибирск г, Станционная ул, дом № 28, корпус 3	7 (913) 916-84-95
31	ООО "СЦ КВЭЛ"	г. Новокузнецк	654005, г. Новокузнецк, просп. Строителей, 54	(3843)200347
32	ИП Задорожная К.В.	г. Омск	644022, Омская обл., Омск г, Сакена Сейфуллина, дом № 40	8(3812) 502060
33	ООО "Арсенал"	г. Орёл	302004, г. Орел ул. 1-я Курская д.83	8 (4862) 54-12-12 доб 132, 8-960-650-30-00
34	ООО "Арсенал"	г. Орёл	302029, г. Орел Московское шоссе д.126б	8(4862) 200758, 8(962)4829666
35	ООО «Территория сервиса»	г. Пермь	614064, Пермь, Чкалова, 7Е офис 102	8 (342)2594479
36	ООО "Куб"	г. Пермь	614064, Пермь г, Героев Хасана ул, дом № 55	8 (342)2020490
37	ООО «Электра»	г. Пятигорск	357500, Ставропольский край . г.Пятигорск . проезд Суворовский , 1.А	+7 (8793) 382757
38	ООО "С-ФК"	г. Рязань	390000, Рязань, ул. Садовая, д.33	8(4912) 282016, 923472
39	ИП Холод	г. Ростов на Дону	344010, Ростов-на-Дону г., Нансена ул., 140	8(863) 2790305
40	ООО "Электра"	г.Санкт Петербург	190013, г, Санкт-Петербург, , Заставская ул. Д. 30	8(812)7403587
41	ООО "Интер Электро"	г. Самара	443052, Самарская обл, Самара г, Псковская, дом № 25	8(846) 9552414
42	ИП Колоколов Дмитрий Владимирович	г. Самара	443058, г. Самара, Физкультурная, дом № 17, 1этаж	8(846)9905446
43	ИП Никитина Н.В.	г. Саратов	410015, Саратовская обл, Саратов г, Пензенская ул, дом № 4	8 (8452)541418
44	ООО "Профинструмент"	г. Северодвинск	164500, Архангельская обл, Северодвинск г, Никольская ул, дом № 7	8(911) 6721770
45	ИП Романов Р.А.	г.Тула	300005 ,г.Тула , ул. Павшинский мост , д 2,	(4872)790190, моб. +79807229253
46	ООО "Технодок"	г.Тюмень	625048, Тюмень, ул. Салтыкова-Щедрина, 58/2:	83 452 215 669
47	ИП Вологжин Григорий Сергеевич	г. Уфа	450022, Уфа г, Менделеева ул, дом № 153	8(347) 279-90-70
48	ИП Захаров Игорь Анатольевич	г. Чебоксары	428020, Чувашская Республика, Чебоксары г, Хевешская ул, дом № 5, корпус 1	(8352) 63-97-50

49	ИП Апалькова Д.П.	г.Челябинск	454138, Челябинская область, г. Челябинск, ул. Молодогвардейцев, дом № 7	8(351) 267-50-01
50	ООО Ламед	г Алмааты Казахстан	Алматы қ., Березовский көш. 3А, 050060	8 (727) 244-64-46 8(727) 293-34-53
51	СП "Сканлинк"-ООО	г. Минск	220019, Республика Беларусь, г. Минск, пер. Монтажников 4-й, дом № 5-16	8(017) 234-99-99

RU ПРАВИЛА ТЕХНИКИ БЕЗОПАСНОСТИ ПРИ РАБОТЕ С ВОЗДУШНЫМ КОМПРЕССОРОМ

Перевод оригинальных инструкций

1 Введение……. 16

2 Общие правила техники безопасности при обращении с электроинструментами… 16

2.1 Безопасность рабочей зоны …….. 16

2.2 Средства индивидуальной защиты ……. 16

2.3 Использование электроинструмента и уход за ним ……... 16

2.4 Техническое обслуживание……. 17

3 Правила техники безопасности при работе с воздушным компрессором …….. 17

4 Символы, размещенные на данном устройстве……. 18

5 Символы риска……. 19

6 Утилизация…….. 19

1 ВВЕДЕНИЕ

Ваше изделие было разработано и изготовлено в соответствии с высокими стандартами надежности, удобства эксплуатации и безопасности для оператора. При надлежащем обращении ваше устройство будет надежно и безотказно работать долгие годы.

2 ОБЩИЕ ПРАВИЛА ТЕХНИКИ БЕЗОПАСНОСТИ ПРИ ОБРАЩЕНИИ С ЭЛЕКТРОИНСТРУМЕНТАМИ

⚠ ПРЕДУПРЕЖДЕНИЕ

Прочтите все правила техники безопасности и инструкции. Несоблюдение предупреждений и невыполнение инструкций может привести к поражению электрическим током, пожару и / или серьезному травмированию.

Прочтите и сохраните инструкции по безопасной работе для дальнейшего использования и безопасной эксплуатации устройства.

Термин «электроинструмент» в инструкции по технике безопасности относится к вашему электроинструменту с питанием от сети (проводной инструмент) или к электроинструменту с питанием от аккумуляторной батареи.

2.1 БЕЗОПАСНОСТЬ РАБОЧЕЙ ЗОНЫ

- **Поддерживайте рабочую зону в чистоте и позаботьтесь о ее надлежащем освещении.** Загроможденные зоны и уступы служат причиной возникновения несчастных случаев. Пол не должен быть скользким из-за воска или пыли.
- **Не используйте инструмент во взрывоопасной атмосфере, с присутствием легковоспламеняющихся жидкостей, газов или пыли.** Электроинструменты создают искры, которые могут воспламенить пыль или пары.
- **Держите посторонних, детей и посетителей вдали на безопасном расстоянии от работающего устройства.** Не отвлекайтесь во время работы, это может привести к потере контроля над ситуацией.
- **Эксплуатируйте воздушный компрессор на открытой площадке на расстоянии не менее 600 мм от любой стены или объекта, которые могут ограничить приток свежего воздуха в вентиляционные отверстия устройства.**

2.2 СРЕДСТВА ИНДИВИДУАЛЬНОЙ ЗАЩИТЫ

- **Используйте защитное оборудование.** Всегда надевайте защитные очки. Пылезащитная маска, нескользящая защитная обувь, каска или средства защиты органов слуха должны использоваться в соответствующих рабочих условиях.
- **Всегда используйте защитные очки с боковыми щитками, вместе со средствами защиты органов слуха.** Невыполнение этого требования может в результате привести к попаданию посторонних предметов в глаза и другим возможным серьезным травмам.
- **Работодатель и/или пользователь должны следить за тем, чтобы надевались надлежащие средства защиты глаз.**
- **Мы рекомендуем использовать защитную маску с широким полем обзора, надеваемую над очками или стандартными защитными очками, которые обеспечивают защиту от летящих частиц как спереди, так и сбоку.**
- **Убедитесь в совместимости аксессуаров перед их использованием.**
- **В некоторых средах потребуется дополнительная защита.** Например, рабочая зона может иметь повышенный уровень шума, который приводит к повреждению органов слуха. Работодатель и/или пользователь должны гарантировать, что оператор и другие лица, работающие в рабочей зоне, имеют и используют любые необходимые средства защиты органов слуха. В некоторых средах потребуется использование средств защиты головы.
- **При работе с электроинструментом будьте внимательны, следите за своими действиями и руководствуйтесь здравым смыслом.** Не пользуйтесь инструментом, если вы находитесь под воздействием наркотических средств, алкоголя или лекарственных препаратов. Невнимательность при работе с электроинструментом может в результате привести к серьезным травмам.
- **Правильно одевайтесь.** Не носите свободную одежду или украшения. Используйте головные уборы для фиксации длинных волос. Держите волосы, одежду и перчатки вдали от движущихся частей устройства. Свободная одежда, украшения или длинные волосы могут быть захвачены движущимися частями устройства.
- **Не прилагайте чрезмерных усилий.** Оператор должен быть способен удерживать равновесие, а его ноги должны иметь надежную опору. Правильная опора и равновесие позволяют лучше контролировать электроинструмент в непредвиденных ситуациях.
- **Не используйте лестницы или ненадежные опоры.** Устойчивое положение на твердой поверхности позволяет лучше контролировать электроинструмент в непредвиденных ситуациях.

2.3 ИСПОЛЬЗОВАНИЕ ЭЛЕКТРОИНСТРУМЕНТОВ И УХОД ЗА НИМИ

- **Защищайте линии материала и воздуховоды от повреждений и проколов.** Держите шланг и аккумуляторный блок вдали от острых предметов, проливов химических веществ, масла, растворителей и мокрых полов.
- **Проверяйте шланги на наличие ослабленных или изношенных деталей перед каждым использованием, убедившись, что все соединения надежно закреплены.** Не используйте, если они испорчены.
- **Купите новый шланг или обратитесь в авторизованный сервисный центр для осмотра или ремонта.**
- **Медленно стравливайте все давления в системе.** Пыль и остатки материалов могут быть опасными.
- **Храните неработающие инструменты в недоступном для детей и других необученных лиц месте.** Инструменты могут быть опасными в руках неподготовленных пользователей.

- **Бережно обращайтесь с инструментами.** Соблюдайте инструкции по техническому обслуживанию. Ухоженный инструмент легче эксплуатировать.
- **Проверьте электроинструменты на смещение или защемление движущихся частей, поломку компонентов и учтите любые другие условия, которые могут повлиять на работу устройств.** Перед использованием электроинструмента выполните ремонт в случае его повреждения.
- Причиной многих несчастных случаев становится неправильное обслуживание инструментов.
- **Никогда не направляйте инструмент на себя или других лиц.**
- **Сохраняйте внешнюю поверхность воздушного компрессора сухой, чистой и свободной от масла и смазочного материала.** При чистке всегда используйте чистую ткань. Никогда не используйте тормозные жидкости, бензин, продукты на основе нефти или сильные растворители для очистки устройства. Соблюдение этого правила снизит риск повреждения пластика корпуса.

2.4 ТЕХНИЧЕСКОЕ ОБСЛУЖИВАНИЕ

- **Техническое обслуживание инструмента должно выполняться только квалифицированным обслуживающим персоналом.** Сервисное или техническое обслуживание, выполняемое неквалифицированным персоналом, может в результате привести к травме пользователя.
- **Отключите электропитание, откройте сливной клапан для декомпрессии бака и дайте воде стечь. Кроме того, дайте воздушному компрессору остыть на ощупь перед предстоящим обслуживанием.** Полностью поверните ручку для регулирования давления против часовой стрелки после отключения компрессора.
- **При проведении технического обслуживания устройства надлежит использовать только оригинальные запасные части.** Следуйте инструкциям, указанным в пункте Техническое обслуживание. Использование неоригинальных частей или несоблюдение инструкций по техническому обслуживанию может привести к травме.

3 ПРАВИЛА ТЕХНИКИ БЕЗОПАСНОСТИ ПРИ РАБОТЕ С ВОЗДУШНЫМ КОМПРЕССОРОМ

- **Изучите принципы работы воздушного компрессора.** Внимательно прочтите руководство пользователя. Изучите назначение и ограничения, а также потенциальные опасности, связанные с эксплуатацией данного устройства. Соблюдение этого правила снизит риск поражения электрическим током, пожара или жизненно опасной травмы.
- **Сливайте влагу из бака после каждого рабочего дня.** Если устройство не будет использоваться в течение некоторого времени, то лучше всего оставить сливной клапан открытым до тех пор, пока устройство не будет использоваться снова. Это позволит влаге полностью стечь и поможет предотвратить коррозию внутри бака.
- **Опасность пожара или взрыва.** Не распыляйте легковоспламеняющиеся жидкости в ограниченном пространстве. Область распыления должна хорошо проветриваться. Не курите во время распыления или распыления там, где присутствуют искры или открытое пламя. Держите компрессоры как можно дальше от области распыления на расстоянии не менее 4,6 м от области распыления и всех взрывоопасных паров.
- **Опасность разрыва.** Не настраивайте регулятор давления так, чтобы выходное давление превышало отмеченное максимальное давление навесного оборудования и/или накачиваемого элемента.
- **Периодически используйте контролируйте показания манометра при надувании, чтобы проверить давление воздуха.**
- **Для снижения риска поражения электрическим током, не подвергайте устройство воздействию дождя (воды) или пыли; храните его внутри помещения.**
- **Ежегодно осматривайте бак на наличие ржавчины, проколов или других дефектов, которые могут стать причиной его небезопасной работы.** Никогда не сваривайте и не сверлите отверстия в воздушном резервуаре.
- **Убедитесь, что в шланге нет препятствий или дыр.** Запутанные или перекрученные шланги могут привести к потере равновесия или опоры и могут быть повреждены.
- **Используйте воздушный компрессор только в соответствии с предполагаемым применением.** Не изменяйте и не модифицируйте устройство по сравнению с оригинальной конструкцией или функциональностью.
- **Всегда помните, что неправильное использование и ненадлежащее обращение с этим инструментом может привести к травмированию вас и других лиц.**
- **Никогда не наступайте или не вставайте на рабочее сиденье.** корпус компрессора. Несоблюдения данного правила может привести с опасности травмирования.
- **Никогда не оставляйте инструмент без присмотра с присоединенной бухтой воздушного шланга.**
- **Не используйте этот инструмент, если он не содержит разборчивой предупреждающей метки.**
- **Не продолжайте использовать инструмент или шланг, который пропускает воздух или не работает надлежащим образом.**
- **Всегда отключайте подачу воздуха и электропитание перед регулировкой, обслуживанием инструмента или, когда инструмент не используется.**
- **Не пытайтесь тянуть или переносить воздушный компрессор за шланг.**

- **Никогда не направляйте струю сжатого воздуха на людей или животных.** Будьте осторожны, чтобы не пускать пыль и грязь на себя или других лиц. Соблюдение этого правила снизит риск жизненно опасной травмы.
- **Не используйте данный воздушный компрессор для распыления химических веществ.** Ваши легкие могут быть повреждены при вдыхании токсичных паров. Надевайте респиратор в запыленной среде или при распылении краски. Не переносите устройство во время покраски.
- **Периодически осматривайте аккумуляторный блок и шланги инструмента и, если они повреждены, отремонтируйте их в ближайшем авторизованном сервисном центре.** Постоянно следите за местонахождением аккумуляторной батареи. Соблюдение этого правила снизит риск поражения электрическим током или пожара.
- **Проверьте поврежденные компоненты.** Перед дальнейшим использованием воздушного компрессора или пневматического инструмента, необходимо тщательно проверить защитные элементы или другие компоненты, которые повреждены, чтобы определить, будет ли такой компонент работать надлежащим образом и выполнять свои функции.
- **Проверьте электроинструменты на смещение или защемление движущихся частей, поломку компонентов, монтажных приспособлений и учтите любые другие условия, которые могут повлиять на работу устройств.** Если защитные элементы или другие компоненты повреждены, отремонтируйте их или замените в ближайшем авторизованном сервисном центре. Соблюдение этого правила снизит риск поражения электрическим током, пожара или жизненно опасной травмы.
- **Никогда не храните инструмент с подключенным источником сжатого воздуха.** Использование инструмента с подключенным источником сжатого воздуха может привести к неожиданному хлопку и серьезной травме.
- **Сохраните данные инструкции.** Используйте их для инструктажа других лиц, которые часто используют данное устройство. При передаче данного устройства другим лицам, необходимо передать им и настоящее руководство пользователя.
- **Эксплуатируйте устройство, когда панель управления располагается спереди.**
- **Когда устройство работает, многие его части могут сильно нагреваться.** Используйте необходимые средства индивидуальной защиты, такие как перчатки, чтобы избежать травм в результате воздействия высокой температуры.

4 СИМВОЛЫ, РАЗМЕЩЕННЫЕ НА ДАННОМ УСТРОЙСТВЕ

На данном устройстве могут быть размещены некоторые из следующих символов. Необходимо ознакомиться с ними и узнать их значение. Эта информация повысит качество вашей работы с устройством и сделает ее более безопасной.

Символ	Объяснение
	Не подвергайте устройство воздействию влаги (дождя).
	Внимательно прочтите настоящие инструкции перед использованием изделия.
	Надевайте средства защиты органов зрения и слуха
	Горячая поверхность: Опасность ожога - не прикасайтесь!
	Опасность травмирования. Не направляйте поток воздуха на тело. Не используйте сжатый воздух для дыхания. Не переносите устройство во время покраски.
	Опасность разрыва.
	Опасность пожара или взрыва.
LWA XXXdB	Гарантированный уровень мощности звука.
	Клапан для регулирования давления.
	Дистанционный запуск: Устройство управляется дистанционно и может запускаться без предупреждения.
	Не открывайте кран перед подключением воздушного шланга.

5 СИМВОЛЫ РИСКА

Сигнальные слова, указывающие на степень риска, связанную с использованием данного устройства, а также их значения.

СИМВОЛ	СИГНАЛЬНОЕ СЛОВО	ОБЪЯСНЕНИЕ
⚠	ОПАСНОСТЬ	Указывает на чрезвычайно опасную ситуацию, которая, если ее не предотвратить, может стать причиной смертельного случая или жизненно опасной травмы.
⚠	ПРЕДУПРЕЖДЕНИЕ	Указывает на возможно опасную ситуацию, которая, если ее не предотвратить, может стать причиной смертельного случая или жизненно опасной травмы.
⚠	ВНИМАНИЕ	Указывает на возможно опасную ситуацию, которая, если ее не предотвратить, может стать причиной умеренно опасной травмы или травмы средней тяжести.
	ВНИМАНИЕ	(Без символа предупреждения об опасности) Указывает на ситуацию, которая может стать причиной возникновения повреждения оборудования или материалов.

6 УТИЛИЗАЦИЯ

	Отдельный сбор отходов. Данное устройство не предназначено для утилизации в числе обычных бытовых отходов. Поэтому, если возникает необходимость в замене устройства или утилизации (когда в его использовании больше нет необходимости), не следует размещать его среди обычных бытовых отходов. Данное устройство должно утилизироваться отдельно. Отдельный сбор использованных устройств и упаковки позволит отправить материалы на переработку для повторного использования. Использование переработанных материалов помогает предотвратить загрязнение окружающей среды и снижает требования к исходным материалам. По истечении срока годности аккумуляторы необходимо утилизировать с соблюдением определенных мер предосторожности для окружающей среды. Аккумулятор содержит материалы, представляющие опасность как для людей, так и для окружающей среды. В связи с этим необходимо обеспечить удаление и утилизацию данных материалов на специальном оборудовании, предназначенном для переработки литий-ионных аккумуляторов.

Запрещается выбрасывать электроинструмент вместе с бытовыми отходами!

Электроинструмент, отслуживший свой срок и не подлежащий восстановлению, должен утилизироваться согласно нормам, действующим в стране эксплуатации.

В других обстоятельствах:

- не выбрасывайте электроинструмент вместе с бытовым мусором;
- рекомендуется обращаться в специализированные пункты вторичной переработки сырья.

Дата производства указана на этикетке устройства в формате: Месяц / Число / Год.

ВНИМАНИЕ!!!

В случае прекращения электроснабжения либо при отключении инструмента от электросети снимите фиксацию (блокировку) выключателя и переведите его в положение «Выключено» для исключения дальнейшего самопроизвольного включения инструмента.